Instruções de utilização

Móveis de casa de banho WANGEROOGE De-luxe

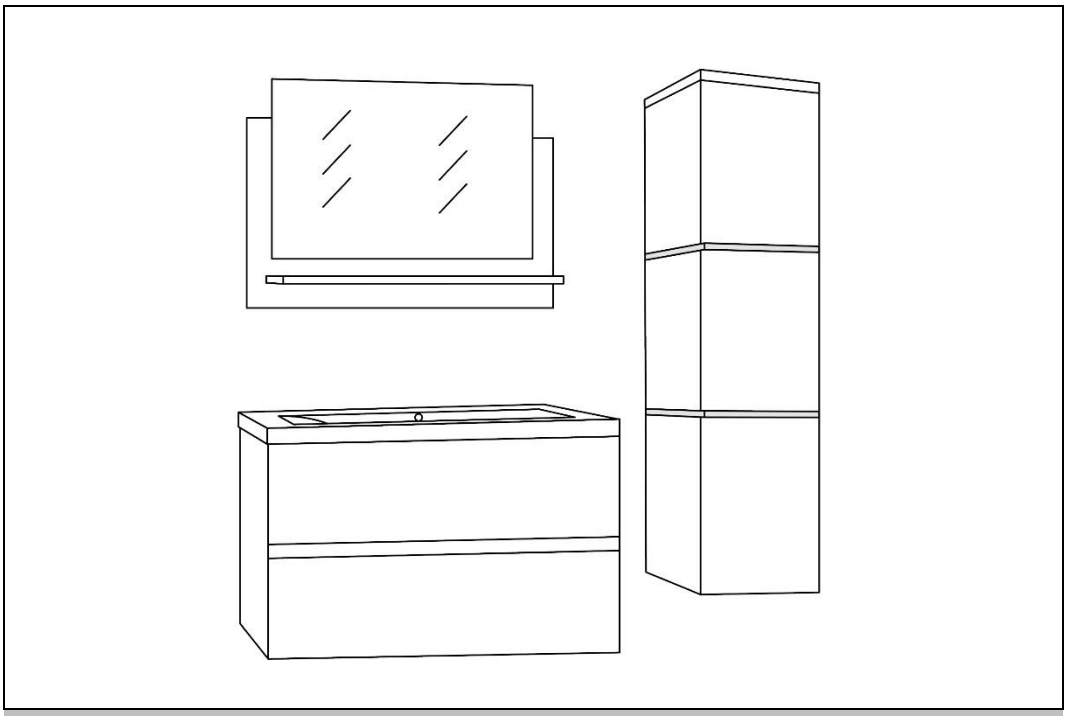

Manual de instruções original

DESIGNED IN GERMANY

IMPORTANTE:
GUARDE PARA CONSULTA FUTURA.
LEIA ATENTAMENTE!

Índice

1. Geral 3
1. Visão geral do produto 3
1.2. Informações gerais 4
1.3. Garantia 4
2. Informações sobre as instruções de utilização 4
2. Disponibilidade das instruções de utilização 4
2. Grupos-alvo das instruções de utilização 4
2. Informações sobre a tradução 4
2. Explicação dos símbolos 5
2. Informações gerais sobre as instruções de utilização 5
2. Utilização conforme a destinação 6
2. Instruções gerais de segurança 6
3. Características do produto 8
3. Dados técnicos 8
3.2. Descrição do produto 9
4. Conteúdo da embalagem 9
5. Montagem 16
5.1. Instruções de segurança 16
5.2. Estrutura do produto 16
6. Utilização 37
6.1. Instruções de segurança 37
6.2. Primeira utilização 37
6. Funcionamento 37
6. Elemento de comando 37
7. Resolução de problemas 38
8. Manutenção e cuidados 38

8. Instruções de segurança 38
9. Desmontagem 39
9.1. Instruções de segurança 39
10. Instruções de eliminação 39
11. Aparelhos elétricos e eletrónicos - Informações para particulares 40

Prezado cliente,

Muito obrigado por ter escolhido um produto da **Home Deluxe GmbH**. Desejamos-lhe muita satisfação com o seu novo móvel de casa de banho WANGEROOGE Deluxe.

As instruções de utilização ajudam-no na montagem, colocação em funcionamento, utilização e manutenção do produto. As instruções de utilização e as instruções de segurança devem ser lidas com atenção e na íntegra. Respeite estas instruções para evitar perigos.

1. Informações gerais

1.1. Visão geral do produto

Modelo	ID do artigo: Branco	ID do artigo: Preto
WANGEROOGE Deluxe S	21984	21985
WANGEROOGE Deluxe M	21986	21987
WANGEROOGE Deluxe L	21988	21989
WANGEROOGE Deluxe XL	21990	21991
WANGEROOGE BIG Deluxe S	21993	21994
WANGEROOGE BIG Deluxe M	21995	21996
WANGEROOGE BIG Deluxe L	21997	21998
WANGEROOGE BIG Deluxe XL	21999	22000
	ID da variante: Branco	**ID da variante: Preto**
WANGEROOGE Deluxe S	55749	55750
WANGEROOGE Deluxe M	55751	55752
WANGEROOGE Deluxe L	55753	55754
WANGEROOGE Deluxe XL	55755	55756
WANGEROOGE BIG Deluxe S	55761	55762
WANGEROOGE BIG Deluxe M	55763	55764
WANGEROOGE BIG Deluxe L	55765	55766
WANGEROOGE BIG Deluxe XL	55767	55768

1.2. Informações gerais

Para satisfazer as nossas exigências, melhoramos constantemente a qualidade, simplificamos a montagem e o manuseamento ou adaptamos os produtos aos desejos dos clientes. Devido a estas alterações, a versão atual do manual de instruções encontra-se na nossa página inicial.

O termo «produto» é utilizado no manual de instruções para os «móveis de casa de banho WANGEROOGE Deluxe».

1.3. Garantia

Existem os direitos legais de responsabilidade por defeitos e garantia a partir da data de compra.
A Home Deluxe GmbH não se responsabiliza por danos resultantes do não cumprimento do manual de instruções. Reclamações decorrentes de montagem ou utilização incorreta estão excluídas da garantia. Em caso de defeitos no produto, contacte o nosso serviço de apoio ao cliente por escrito através do formulário de contacto disponível na nossa página inicial, indicando o nome do produto, o número de série e uma fotografia da placa de identificação:

Home Deluxe GmbH
Schanzeweg 2
32312 Lübbecke
Alemanha
Tel.: +49 (0)5743 6181-0
www.home-deluxe-gmbh.de

Se tiver mais perguntas, o nosso serviço de apoio ao cliente está à sua disposição através do formulário de contacto.

2. Informações sobre as instruções de utilização

2.1. Disponibilidade das instruções de utilização

As instruções de utilização fazem parte integrante do produto e devem ser guardadas na íntegra e nas proximidades do produto.

2.2. Grupos-alvo das instruções de utilização

As instruções de utilização devem ser lidas e respeitadas por todas as pessoas envolvidas em qualquer uma das seguintes atividades ou na utilização do produto:

- Desembalagem
- Montagem/instalação
- Colocação em funcionamento/operação
- Manutenção / verificação / cuidados
- Resolução de problemas / reparação
- Eliminação

2.3. Informações sobre a tradução

O manual de instruções original foi redigido em alemão. Todas as outras versões linguísticas disponíveis são traduções da versão alemã.

2.4. Explicação dos símbolos

Símbolo	Explicação dos símbolos
	**AVISO** O símbolo indica os perigos potenciais que podem causar ferimentos graves ou mortais. Antes de executar o passo de montagem ou utilização correspondente, leia a indicação correspondente.
	**INFORMAÇÃO** Este símbolo fornece informações importantes e indica danos materiais. Respeite-as antes de executar o passo de montagem ou utilização correspondente, para compreender os problemas e evitar danos.
	**Marcação CE** O símbolo indica a conformidade do produto com os requisitos aplicáveis exigidos pela Comunidade Europeia. A declaração de conformidade atual está disponível mediante solicitação à Home Deluxe GmbH.
	**Leia as instruções de utilização** Este símbolo indica que as instruções de utilização devem ser lidas atentamente antes da montagem/instalação e/ou utilização do aparelho.
	**Utilizar apenas em interiores** O símbolo indica que o produto só deve ser utilizado em interiores.
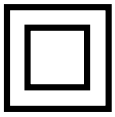	**Classe de proteção II** O símbolo indica que os equipamentos possuem isolamento reforçado ou duplo na tensão de isolamento nominal entre as partes ativas e as partes acessíveis. Na maioria dos casos, não têm ligação ao condutor de proteção.
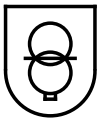	**Transformador de segurança** O símbolo indica que está instalado um transformador de segurança fechado à prova de curto-circuito.
	**Eliminação de equipamentos elétricos e eletrónicos** Os aparelhos elétricos e eletrónicos não podem ser eliminados juntamente com o lixo doméstico!

2.5. Informações gerais sobre as instruções de utilização

As instruções de utilização referem-se ao mobiliário de casa de banho WANGEROOGE Deluxe. Contêm informações importantes sobre a montagem e o funcionamento. As instruções de utilização, em especial as instruções de segurança, devem ser lidas atentamente antes de utilizar o produto. Guarde as instruções de utilização em local seguro. Utilize o produto apenas conforme descrito nestas instruções de utilização, para evitar acidentes ou danos. Se pretender transferir os móveis de casa de banho WANGEROOGE Deluxe a terceiros, estas instruções de utilização também devem ser entregues.

2.6. Utilização conforme a destinação

O produto é de alta qualidade, duradouro e destinado ou adequado exclusivamente para uso privado em condições normais. Além disso, o nosso produto **não** se destina a uso comercial. O uso comercial só é permitido com a autorização por escrito da Home Deluxe GmbH.

O produto destina-se a ser utilizado como lavatório e para guardar utensílios de casa de banho em interiores.

Utilize o móvel de casa de banho WANGEROOGE Deluxe apenas conforme descrito neste manual de instruções. Qualquer outra utilização é considerada indevida e pode causar danos materiais ou pessoais. O fabricante não se responsabiliza por danos causados ou resultantes de uma utilização indevida ou incorreta.

2.7. Instruções gerais de segurança

Instruções gerais de segurança



- O manuseamento incorreto pode causar danos pessoais e materiais consideráveis. Por isso, a montagem, instalação, colocação em funcionamento, bem como a resolução de avarias, manutenção e reparação só devem ser realizadas por pessoas qualificadas.
- O produto pode ser utilizado por crianças a partir dos 8 anos de idade e por pessoas com capacidades físicas, sensoriais ou mentais reduzidas ou com falta de experiência e conhecimento, desde que sejam supervisionadas ou tenham recebido instruções sobre a utilização segura do aparelho e compreendam os riscos que daí advêm.
- Monte o produto **apenas** se o conteúdo da embalagem estiver completo e em perfeitas condições.
- Certifique-se de que todas as peças estão intactas e montadas corretamente. A montagem incorreta pode causar ferimentos. Peças danificadas podem afetar a segurança e o funcionamento.
- Instale o produto apenas em paredes do local que suportem a carga de forma permanente.
- Não faça alterações no produto.
- Verifique regularmente a fixação.

Perigo para crianças



- Mantenha as crianças afastadas dos materiais de embalagem. Existe risco de asfixia, entre outros!
- Mantenha as crianças afastadas do local de montagem do produto. O conteúdo da embalagem inclui peças pequenas que podem ser engolidas ou causar ferimentos graves.
- **Perigo de queda!** O produto não é um brinquedo infantil, nem uma parede de escalada ou equipamento desportivo. Os elementos individuais do produto podem cair da parede se forem submetidos a uma carga unilateral, o que pode causar a morte.
- Explique às crianças como utilizar corretamente o produto.
- Certifique-se de que as crianças pequenas não colocam peças pequenas na boca.
- Não deixe as crianças brincarem com o material da embalagem.

Risco de ferimentos
O manuseamento incorreto do produto pode causar ferimentos.



- Verifique o produto antes de cada utilização, para ver se há danos visíveis.
- Não faça alterações construtivas no produto. Para qualquer alteração, é necessária a autorização por escrito do fabricante e a execução de acordo com as instruções.
- Em caso de danos, o produto não deve ser utilizado. As peças danificadas devem ser reparadas ou substituídas por peças de reposição originais.

- Certifique-se de que o produto está instalado de forma fixa e permanente para evitar ferimentos.
- Para evitar o risco de choque elétrico, todas as instalações e trabalhos de manutenção correspondentes devem ser realizados por um eletricista qualificado.
- Em caso de danos no cabo de alimentação, desligue o produto da rede elétrica até que o cabo seja substituído pelo fabricante, pelo seu serviço de assistência ou por um eletricista qualificado.
- Durante a montagem, certifique-se de que a ficha da faixa LED está desligada da alimentação elétrica.
- **Perigo de morte por tensão elétrica**: O contacto com peças sob tensão representa perigo de morte imediato. Danos no isolamento ou em componentes individuais podem ser fatais. -> Em caso de danos no isolamento, desligue imediatamente a alimentação elétrica e providencie a reparação.

Risco de danos



- O manuseamento incorreto do produto pode causar danos.
- Os trabalhos de reparação e manutenção no sistema elétrico só devem ser realizados por um técnico elétrico qualificado.
- Não abra a embalagem com objetos pontiagudos (por exemplo, facas, tesouras ou similares), pois isso pode danificar o produto. Tenha cuidado ao abrir.
- Se abrir a embalagem de forma descuidada com uma faca ou outros objetos pontiagudos, o produto pode ser danificado. Tenha muito cuidado ao abrir.
- Não utilize o produto perto de fontes de calor ou fogo aberto.
- **Risco de tombamento e queda:** não suba no produto, pois isso pode soltar a conexão com a parede e o produto pode cair.

Perigo de explosão



Atenção: Não armazene materiais facilmente inflamáveis, altamente inflamáveis ou explosivos no interior do produto. As substâncias facilmente inflamáveis podem incendiar-se.

3. Características do produto

3.1. Dados técnicos

WANGEROOGE Deluxe	Armário inferior	Lavatório	Espelho (sem prate-leira)	Armário sus-penso
	(A x L x P) em mm			
S	310 x 610 x 415	40 x 610 x 415		
M	310 x 610 x 415	40 x 610 x 415	500 x 600 x 20	
L	310 x 610 x 415	40 x 610 x 415	500 x 600 x 20	1100 x 300 x 300
XL	310 x 610 x 415	40 x 610 x 415	500 x 600 x 20	1100 x 300 x 300

WANGEROOGE Deluxe	Armário inferior	Lavatório	Espelho (sem prate-leira)	Armário sus-penso
	(A x L x P) em mm			
BIG S	330 x 800 x 410	45 x 800 x 410		
BIG M	330 x 800 x 410	45 x 800 x 410	500 x 800 x 20	
BIG L	330 x 800 x 410	45 x 800 x 410	500 x 800 x 20	1100 x 300 x 300
BIG XL	330 x 800 x 410	45 x 800 x 410	500 x 800 x 20	1100 x 300 x 300

Fonte de alimentação	
Tensão de entrada	100 – 240 V CA
Frequência	50/60 Hz
Corrente de entrada	0,2 A
Classe de proteção	II
Tensão de saída	12 V CC
Corrente de saída	máx. 500 mA
Potência de saída	máx. 6 W

Barra de luz LED	
Tensão nominal	12 V CC
Corrente nominal	75 mA
Potência nominal	> 1 W
Temperatura da cor	6500 K
Fluxo luminoso	100 lm

Este produto contém uma fonte de luz com classe de eficiência energética F.



3.2. Descrição

O conjunto de móveis de casa de banho com design moderno «WANGEROOGE Deluxe» valoriza visualmente a sua casa de banho. Dependendo da encomenda, o nosso conjunto de móveis de casa de banho é composto por espelho com prateleira, lavatório com armário e dois armários suspensos com iluminação LED. A iluminação LED no armário suspenso cria um ambiente acolhedor e um visual moderno. O conjunto oferece espaço de arrumação suficiente para uma organização perfeita.

4. Conteúdo da embalagem

Verifique a embalagem quanto a danos externos no momento da entrega. Além disso, verifique imediatamente após a embalagem se o conteúdo está completo e se o produto e todos os componentes estão em perfeito estado. Monte o produto apenas se o conteúdo estiver completo e sem danos.

Versões

WANGEROOGE Deluxe S / BIG S: Armário inferior com lavatório [1)]

WANGEROOGE Deluxe M / BIG M: Armário inferior com lavatório[1)] / Espelho com prateleira

WANGEROOGE Deluxe L / BIG L: Armário inferior com lavatório [1)] / Armário suspenso / Espelho com prateleira

WANGEROOGE Deluxe XL / BIG XL: Armário inferior com lavatório [1)] / 2 armários suspensos / espelho com prateleira

[1)] A torneira e o ralo não estão incluídos no fornecimento.

Armário inferior

N.º	Peça	Quantidade
a		43
b		43
c	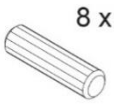	4

N.º	Peça	Quantidade
d		8
e	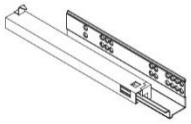	2
f	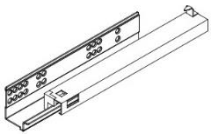	2

N.º	Peça	Quantidade
g	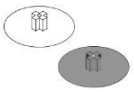	12
h	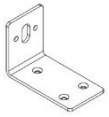	2
i	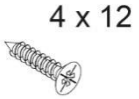	24

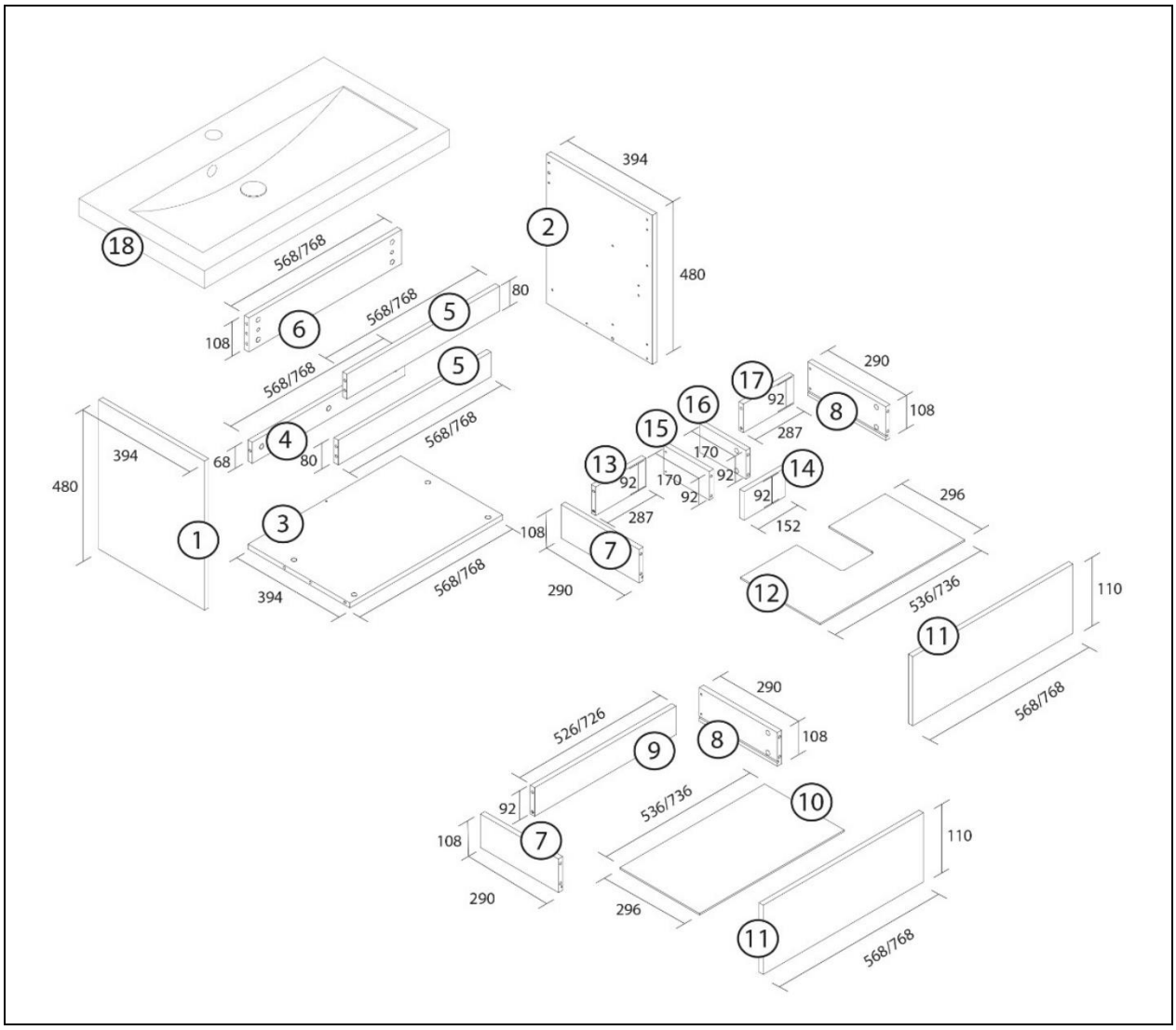

N.º	Descrição	Quantidade
1	Parte lateral esquerda	1
2	Parte lateral direita	1
3	Fundo	1
4	Parte traseira	1
5	Frente	2
6	Gancho traseiro	1
7	Moldura esquerda	2
8	Moldura direita	2
9	Parte traseira da gaveta	1
10	Fundo da gaveta	1
11	Frente da gaveta	2
12	Fundo da gaveta, tampa	1
13	Tira de madeira na parte traseira esquerda	1
14	Moldura de madeira na parte traseira frontal	1
15	Tira de madeira esquerda	1
16	Tira de madeira à direita	1
17	Tira de madeira parte traseira direita	1
18	Lavatório	1

Espelho

N.º	Peça	Quantidade
a		2
b		2

N.º	Peça	Quantidade
c	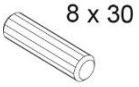	1
m	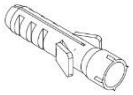	2

N.º	Peça	Quantidade
n		2
o		4
p	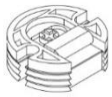	2

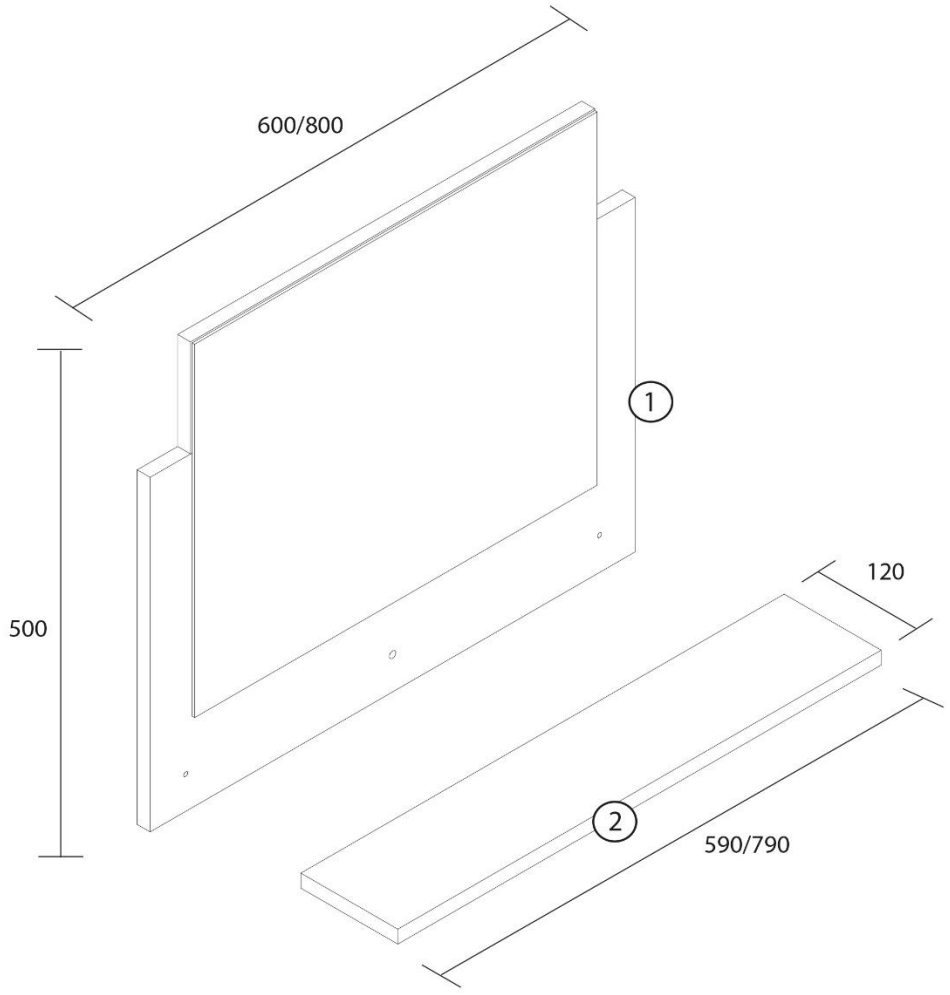

N.º	Descrição	Quantidade
1	Espelho	1

2	**Suporte**	**1**

Armário suspenso (versão XL / BIG XL)

N.	Peça	Quantidade
a		**34**
b	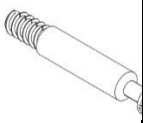	**34**
c	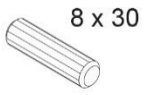	**12**
d		**16**

N.º	Peça	Quantidade
g		**18**
q		**4**
r	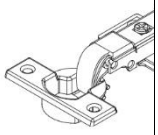	**6**
h	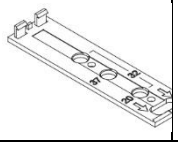	**3**

N.º	Peça	Quantidade
i	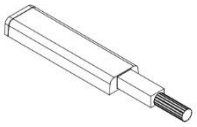	**3**
j		**3**
s	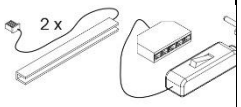	**1**

N.	Peça	Quantidade

N.º	Peça	Quantidade

N.º	Peça	Quantidade

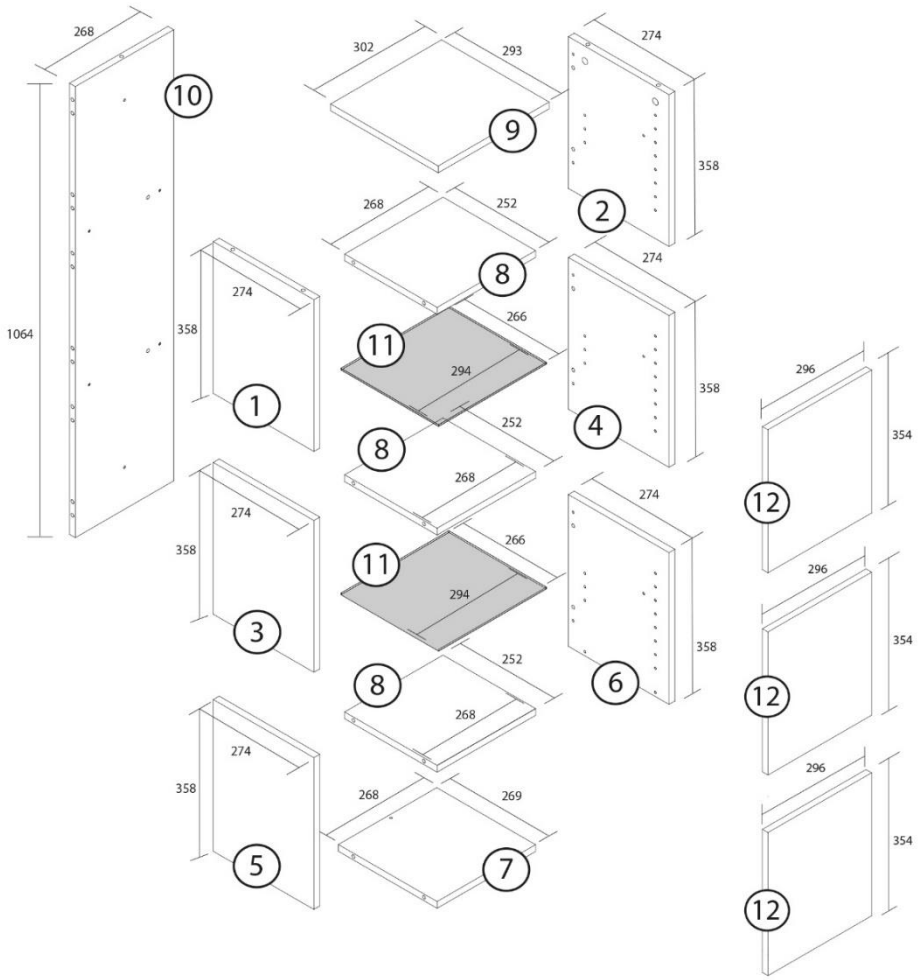

N.º	Descrição	Quantidade
1	Parte lateral esquerda superior	1 (2)
2	Parte lateral direita superior	1 (2)
3	Parte lateral esquerda central	1 (2)
4	Parte lateral direita central	1 (2)
5	Parte lateral esquerda inferior	1 (2)
6	Parte lateral direita inferior	1 (2)
7	Parte inferior do fundo	1 (2)

8	**Prateleira**	**3 (6)**
9	**Fundo superior**	**1 (2)**
10	**Parede traseira**	**1 (2)**
11	**Fundo de vidro**	**2 (4)**
12	**Porta**	**3 (6)**

5. Montagem

Local de instalação

- Antes de instalar o produto na parede, verifique se esta suporta o peso de forma permanente.
- Ao perfurar a parede, certifique-se de que não danifica quaisquer tubos (cabos, tubos de água, etc.).

5.1. Instruções de segurança

Todas as informações relativas à segurança e saúde devem ser lidas.

Risco de ferimentos
O manuseamento incorreto durante a montagem pode causar ferimentos.

- O seu produto é entregue em várias embalagens. Certifique-se de que as embalagens são abertas pela parte superior. Tenha muito cuidado ao abrir as embalagens, pois contêm peças frágeis e vidro.
- Antes de instalar o produto na parede, verifique se esta suporta o peso de forma permanente.
- Utilize o material de fixação adequado (parafusos e buchas) para a montagem na parede.
- Respeite sempre as dimensões de montagem e utilize o material de montagem fornecido.
- Erros de operação, erros de montagem ou danos causados pela montagem estão excluídos da garantia.
- São necessárias pelo menos 2 pessoas para montar o produto.
- Utilize roupa de proteção, como calçado de segurança e luvas de proteção, durante a montagem.
- **Informamos que a Home Deluxe GmbH não assume quaisquer custos de montagem ou serviços manuais, tais como custos de eletricista ou custos semelhantes de técnicos especializados.**

5.2. Montagem do produto

O produto é entregue desmontado e é fácil de montar. Siga atentamente as instruções de montagem. Em caso de não cumprimento, o funcionamento e a segurança do produto não são garantidos. Antes de iniciar a montagem, familiarize-se com os ferragens e elementos de fixação para facilitar a utilização durante a montagem.

Ferramentas necessárias

	Chave de fendas		Fita métrica
	Broca Ø6 mm	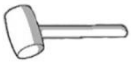	Martelo de borracha
	Berbeiro		X-ato
	Nível		Lápis

- As instruções a seguir devem ser lidas com atenção.

Montagem do armário inferior (todas as versões)

Passo 1: Aparafusar os conectores para móveis

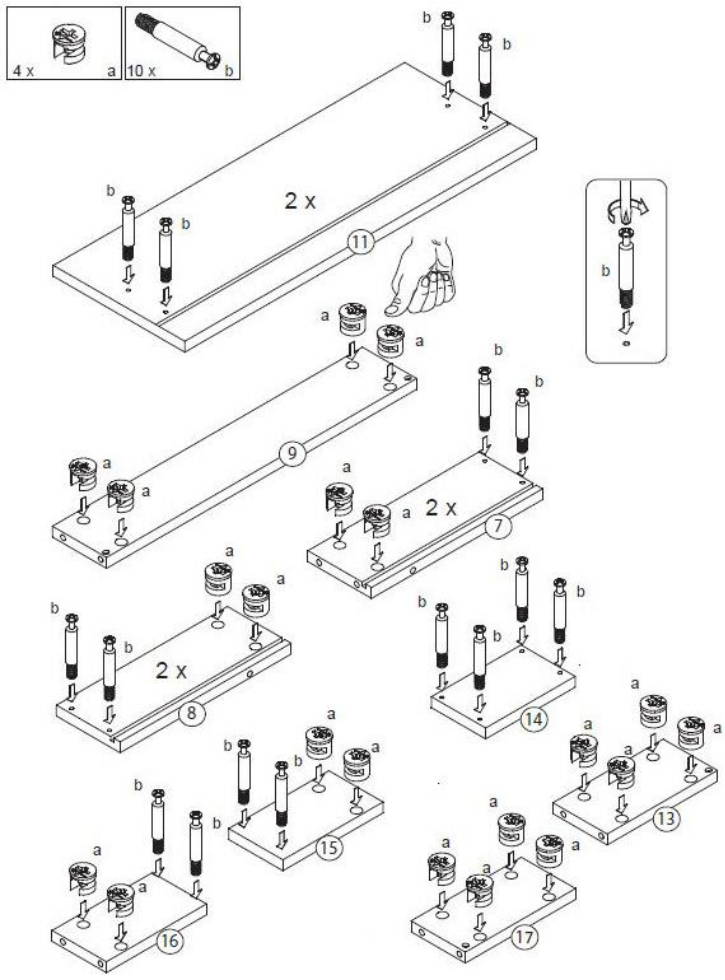

Passo 2: Fixar os caixilhos (7,8) e a parte traseira da gaveta (9)

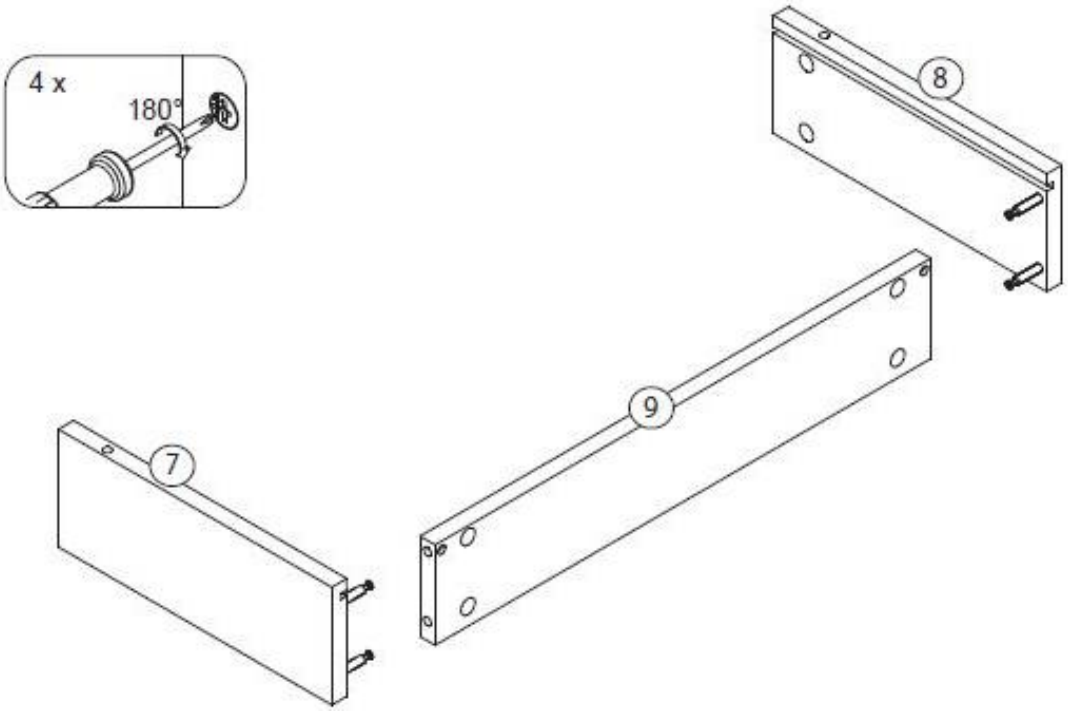

Passo 3: Fixar a frente da gaveta (11) e as molduras (7,8)

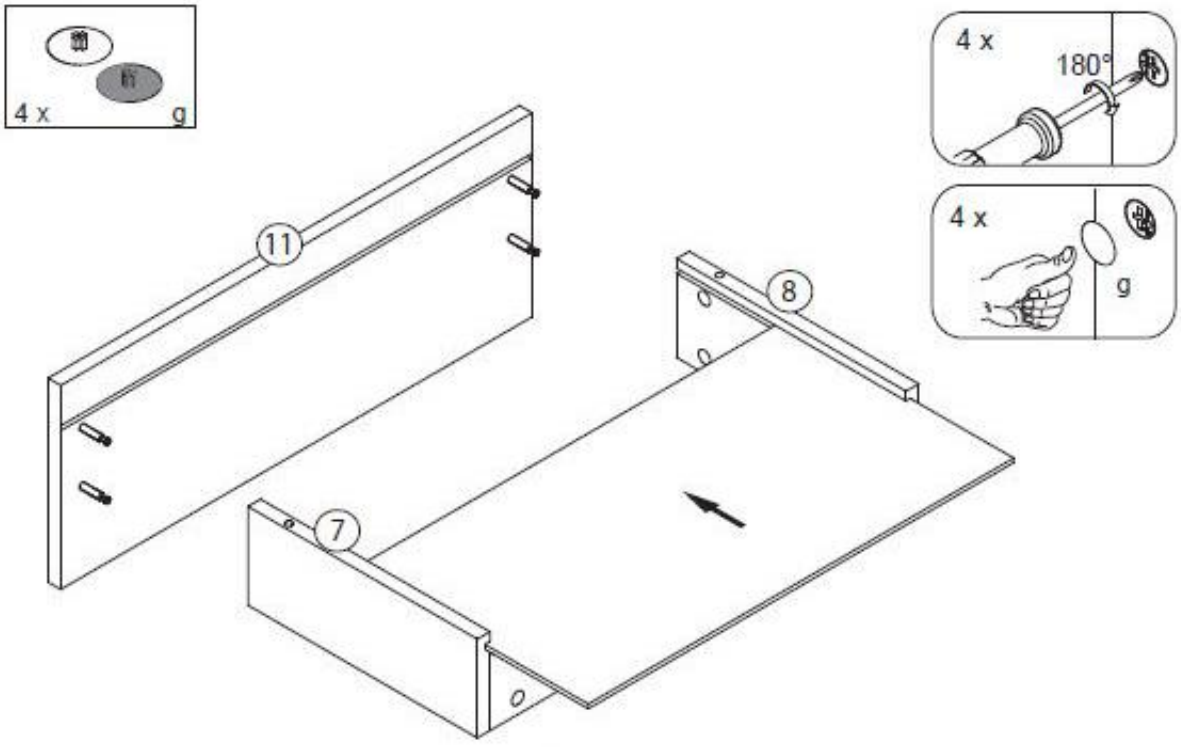

Passo 4: Fixar os parafusos

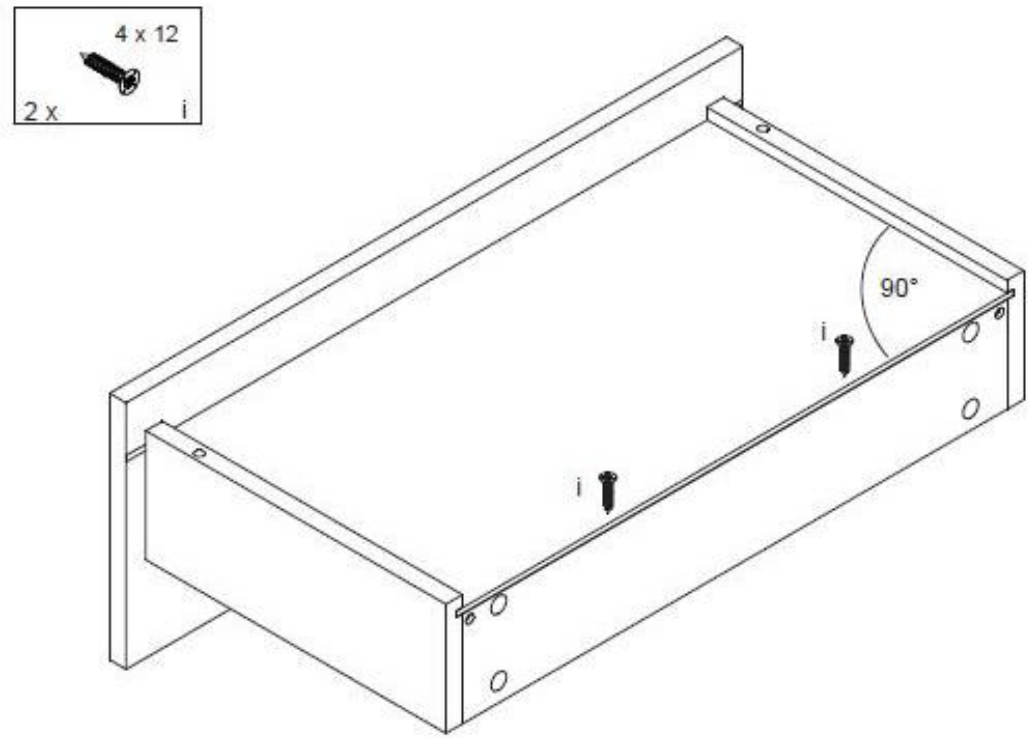

Passo 5: Fixar todos os componentes

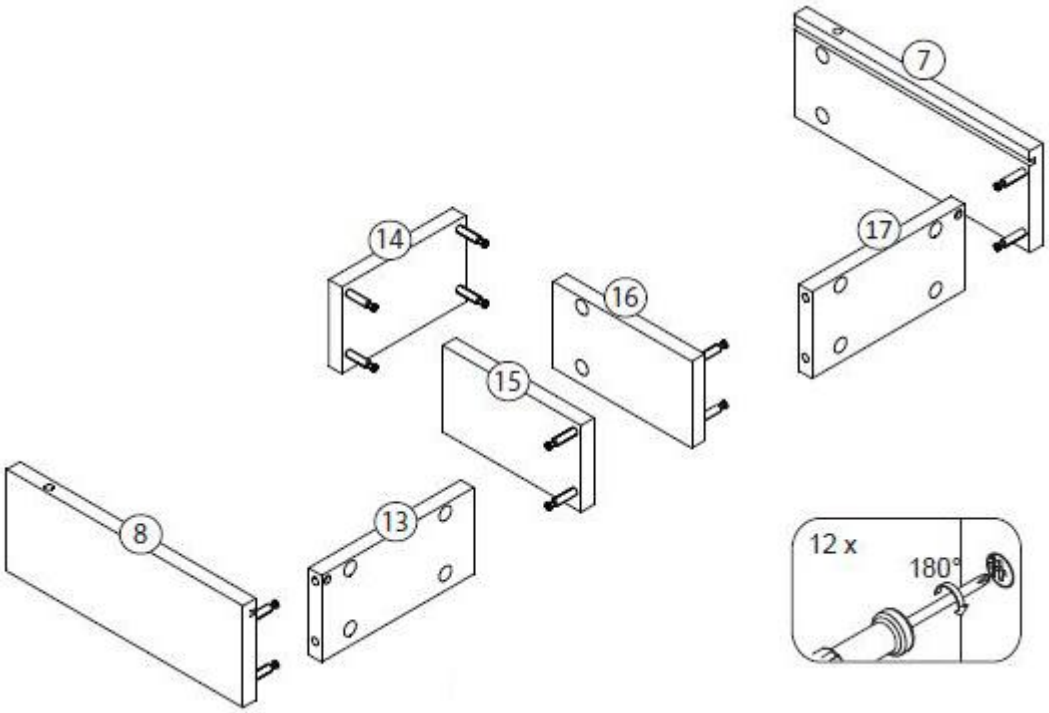

Passo 6: Insira e fixe a tampa do fundo da gaveta (12)

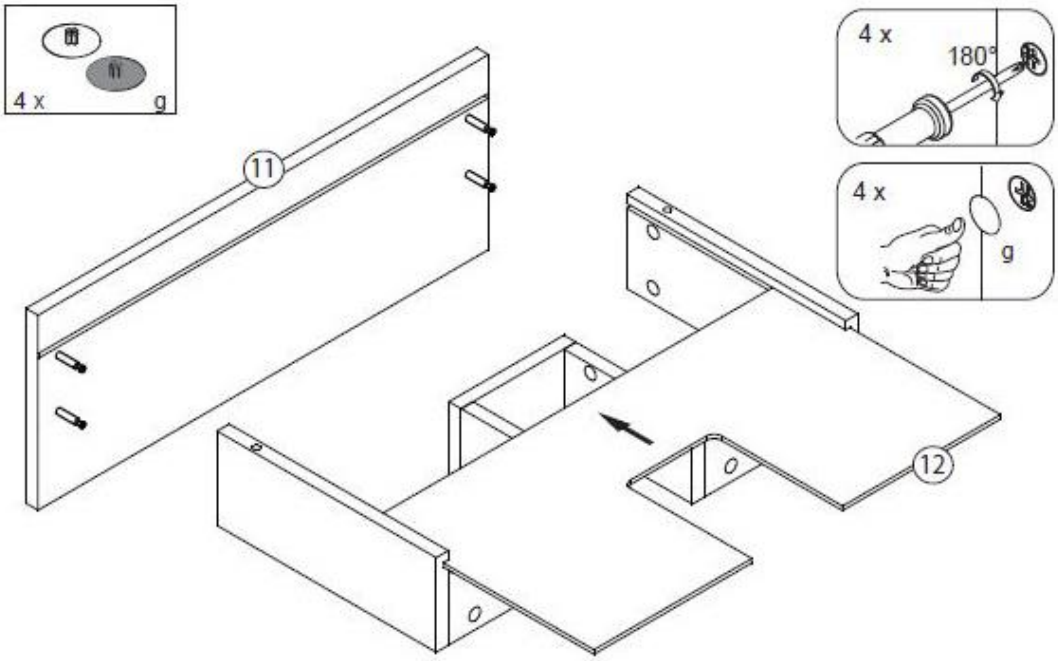

Passo 7: Fixar com os parafusos (i)

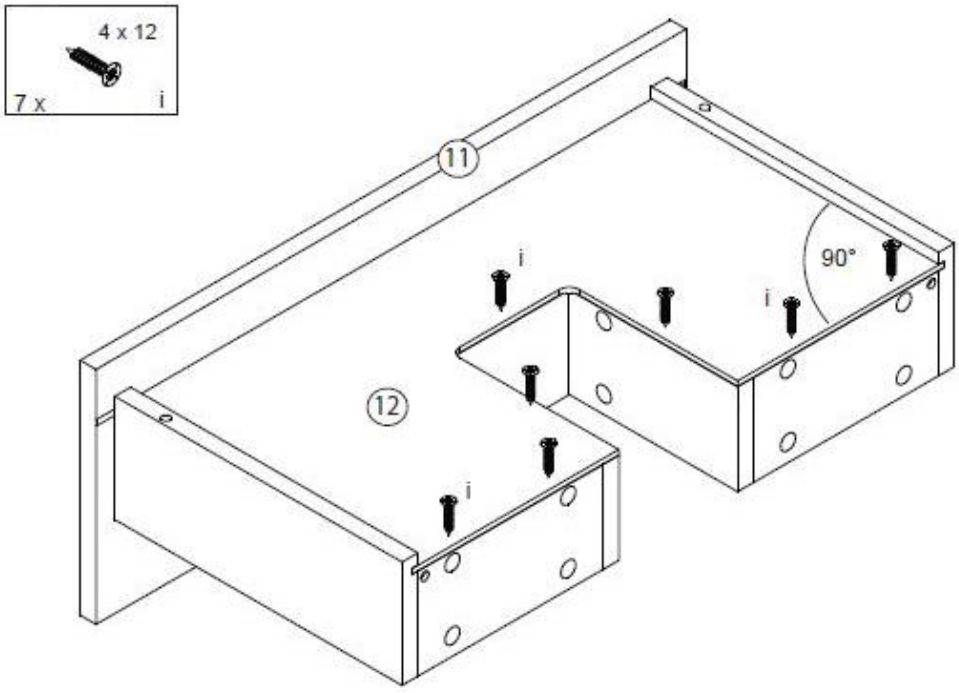

Passo 8: Aparafusar os conectores para móveis

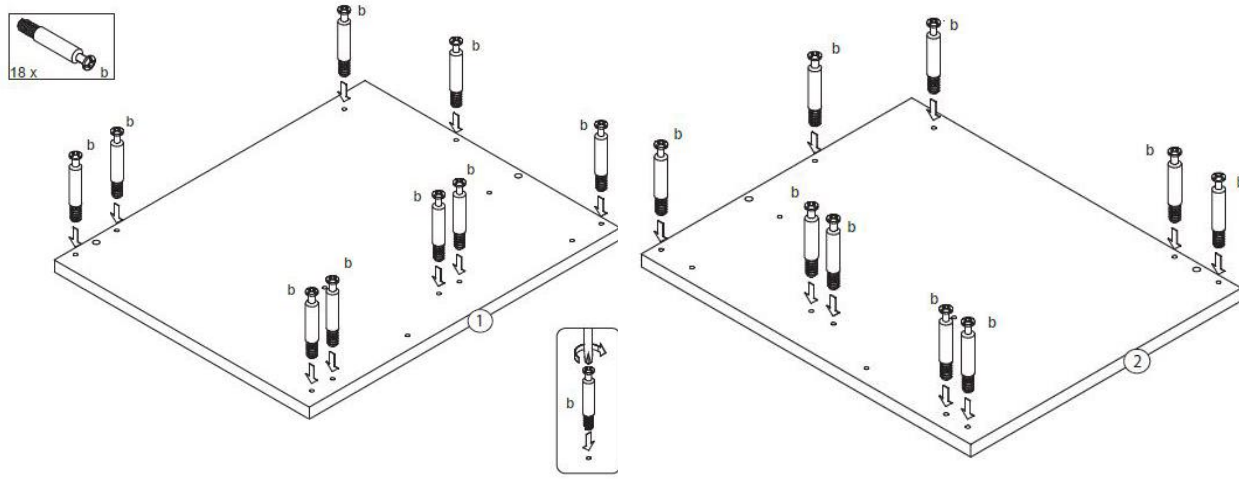

Passo 9: Aparafusar/encaixar os pinos e os conectores para móveis

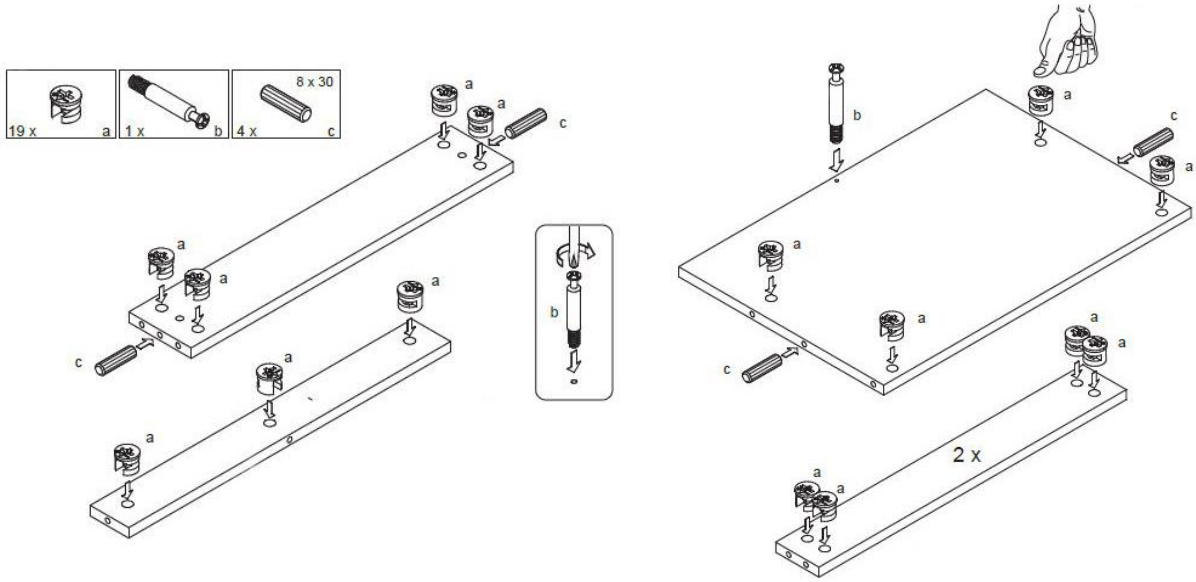

Passo 10: Fixar a parte traseira (4) e o fundo (3)

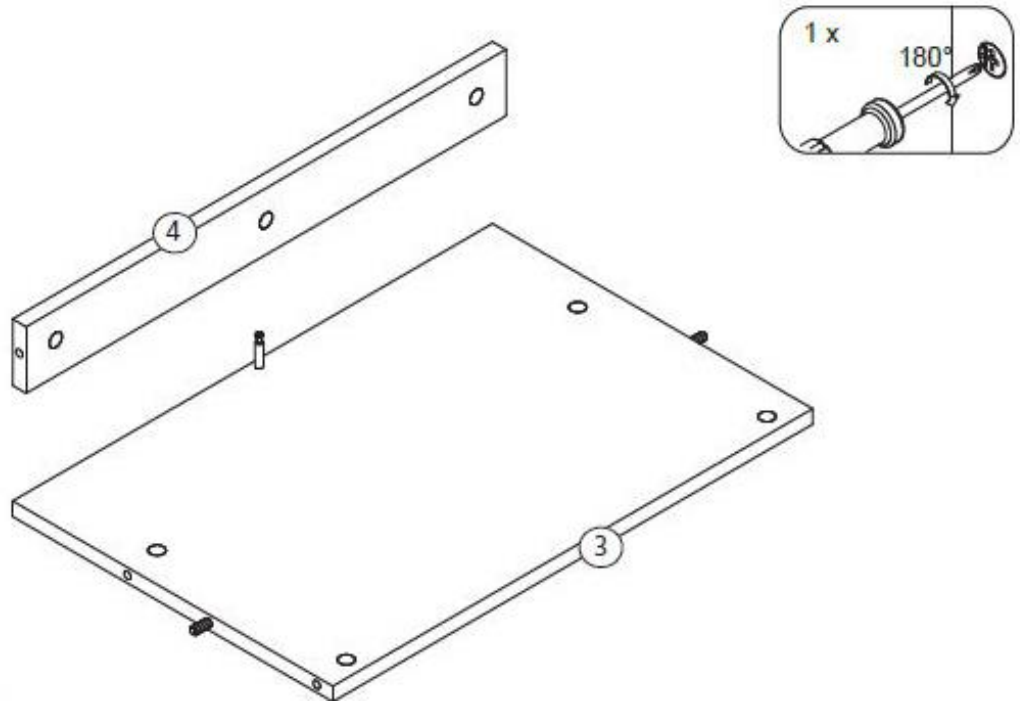

Passo 11: Fixar todos os componentes

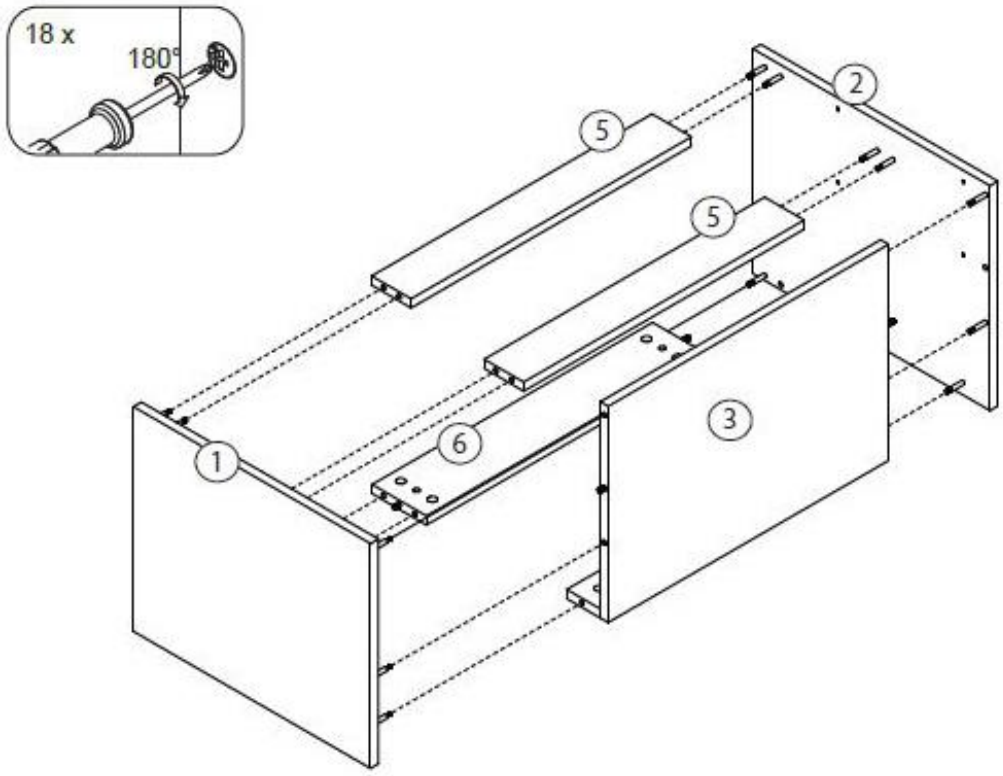

Passo 12: Montar e ajustar a dobradiça

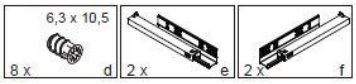

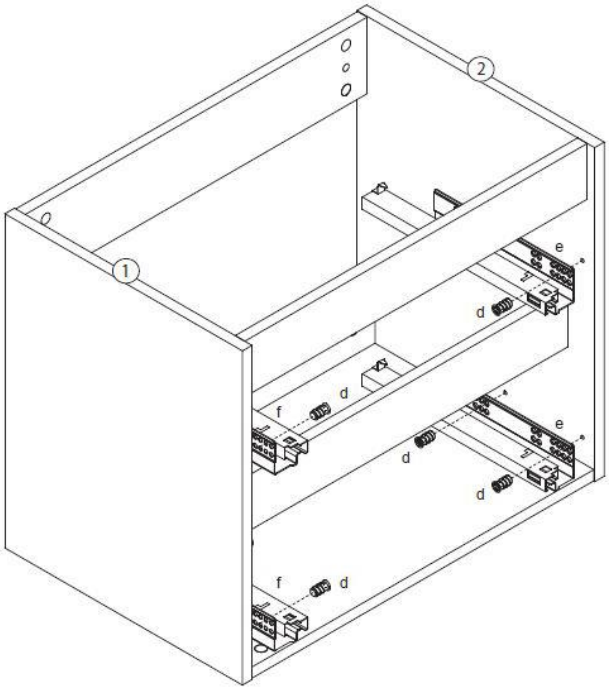

Passo 13: Fixar a dobradiça com o ângulo de canto e os parafusos

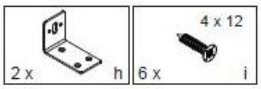

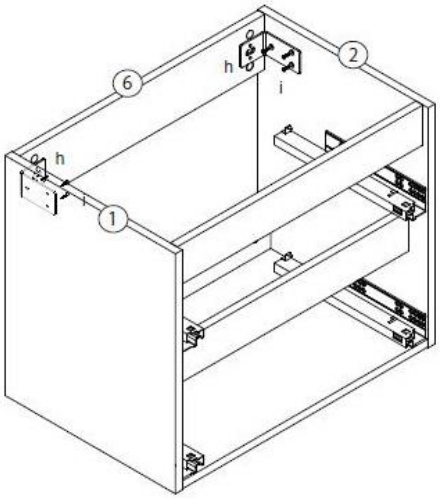

Passo 14: Instalar o armário inferior na parede

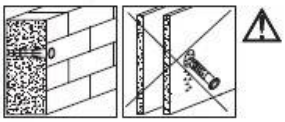

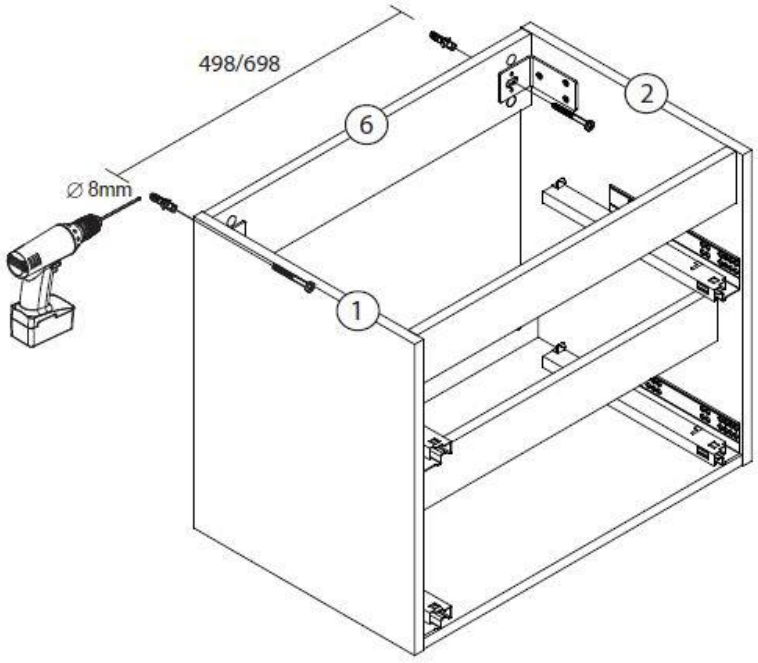

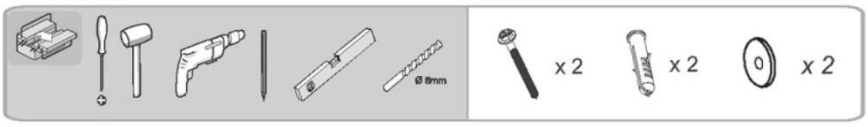

Execução: S
M
L
XL

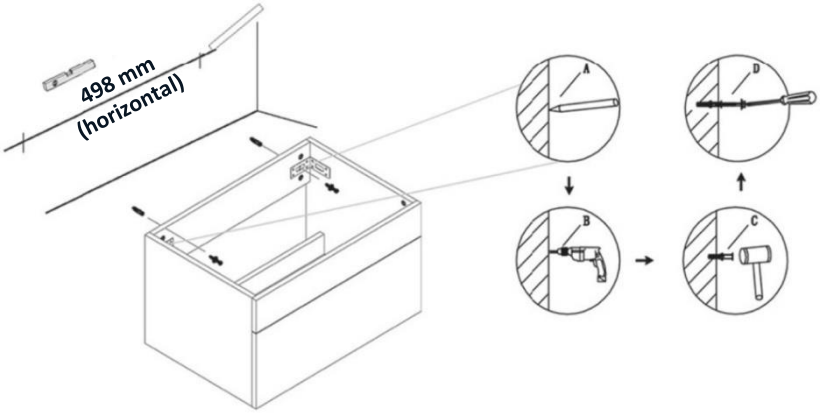

Versão: BIG S
BIG M
BIG L
BIG XL

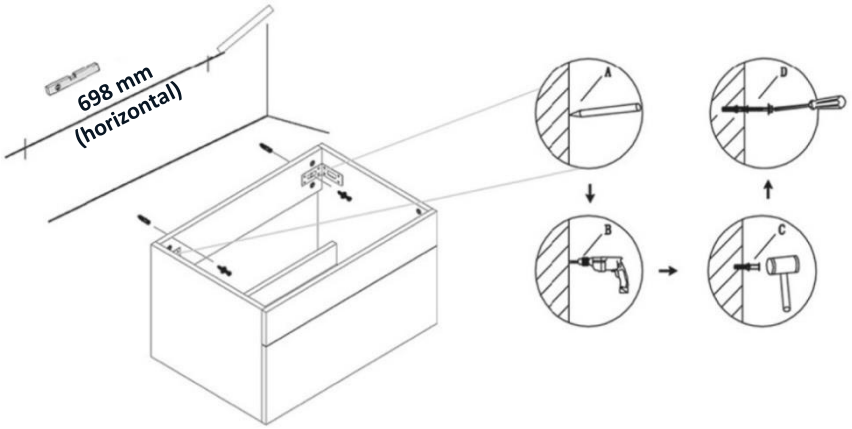

Passo 16: Insira as gavetas e fixe-as com os parafusos (i)

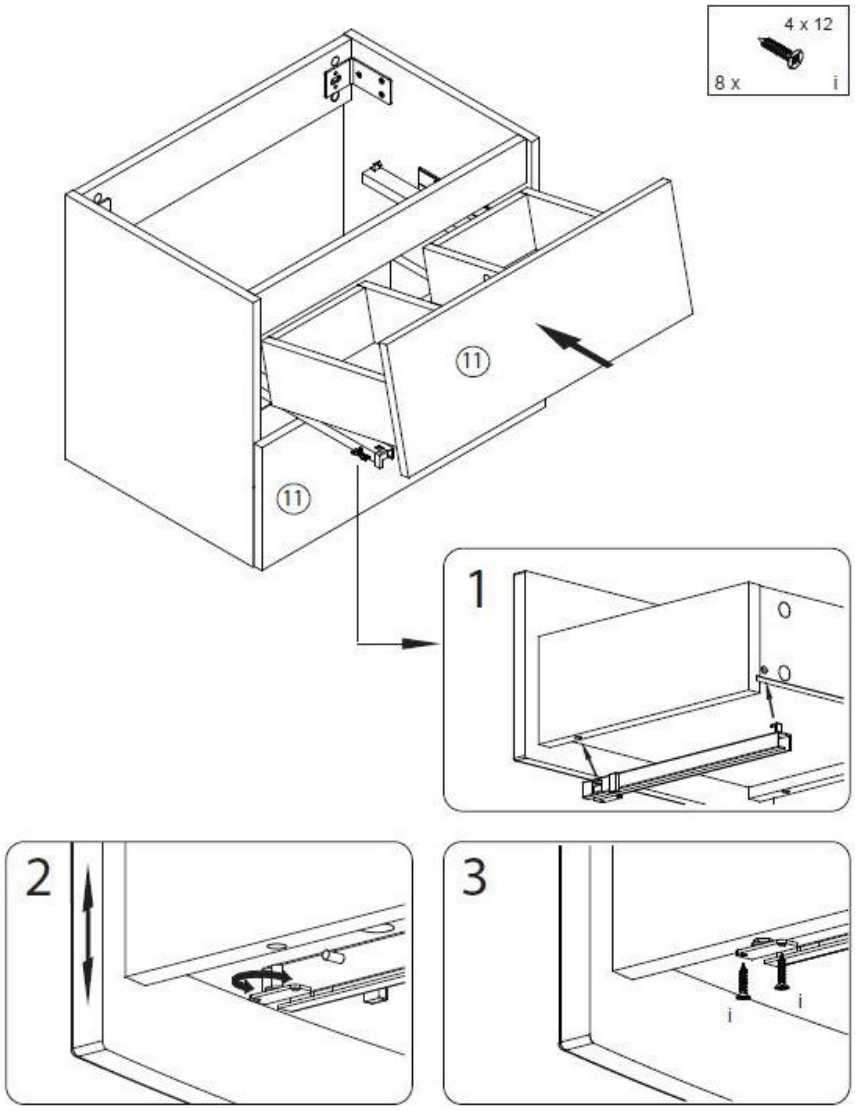
4 x 12
8 x
i
11
11
1
2
3
i
i

Passo 17: Montagem do lavatório

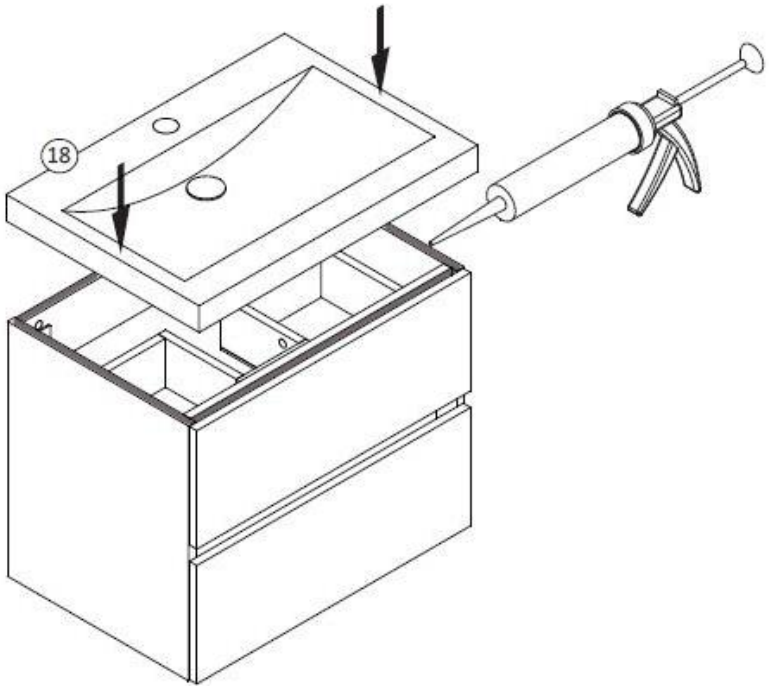

Coloque o lavatório sobre o armário inferior e sele ou cole-o à parede com silicone.
A torneira e o ralo não estão incluídos no fornecimento e podem ser adquiridos em lojas especializadas.

Montagem do espelho (versões: M / L / XL / BIG M / BIG L / BIG XL)

Versão: M
L
XL

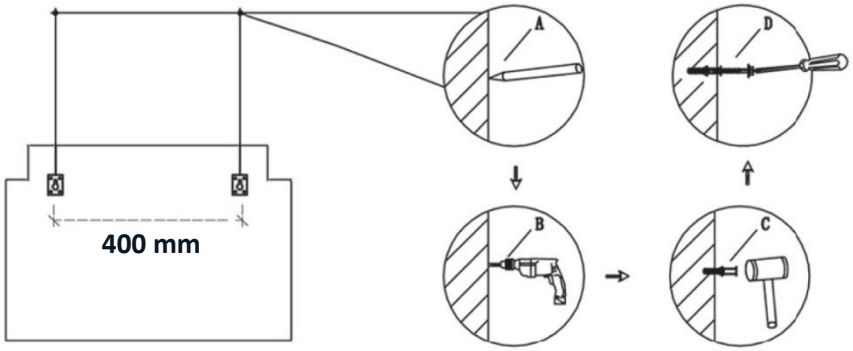

Versão: BIG M
BIG L
BIG XL

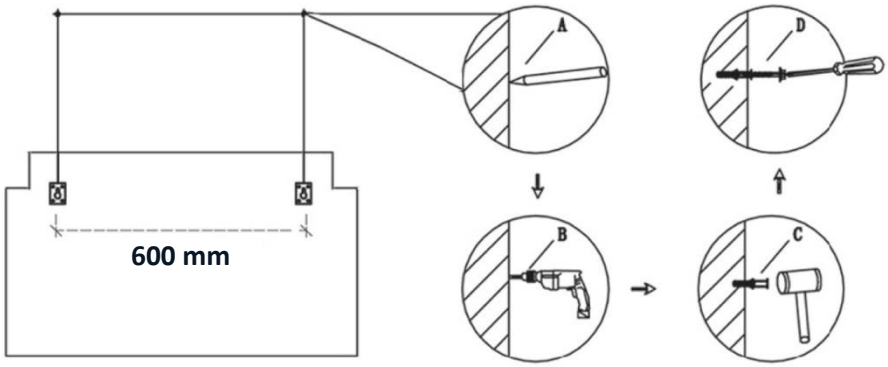

Versão: M / BIG M
L / BIG L
XL / BIG XL

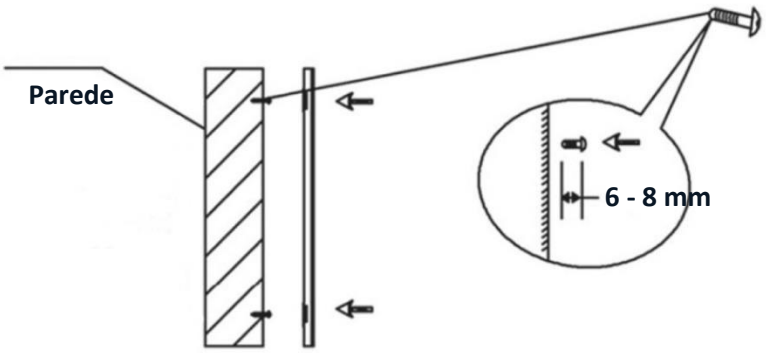

Passo 1: Insira e fixe os conectores para móveis e os pinos

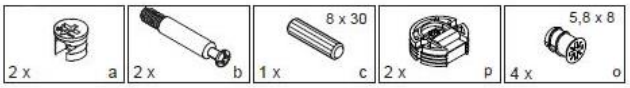

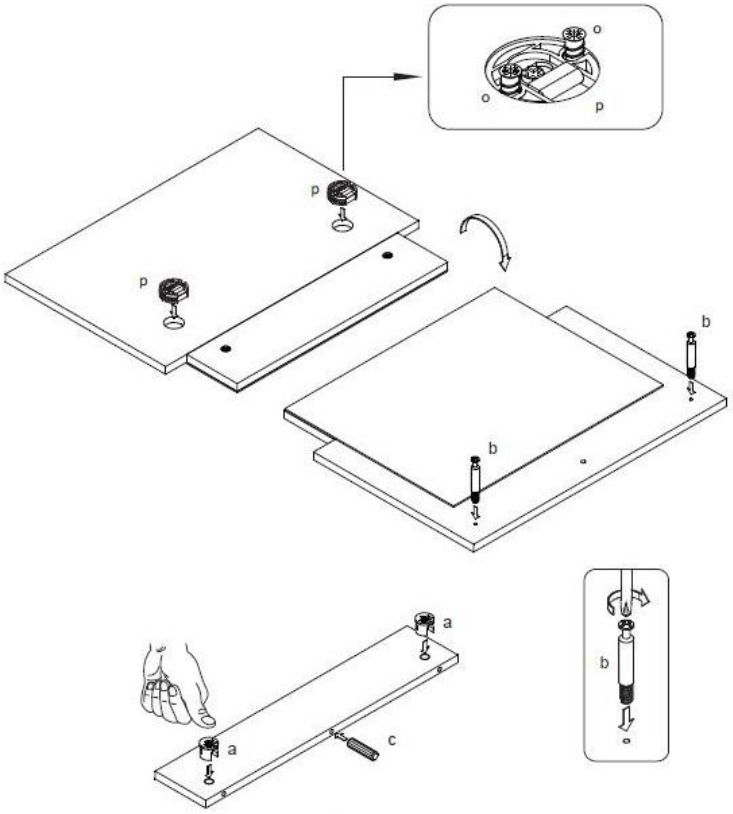

Passo 2: Fixar a prateleira (2)

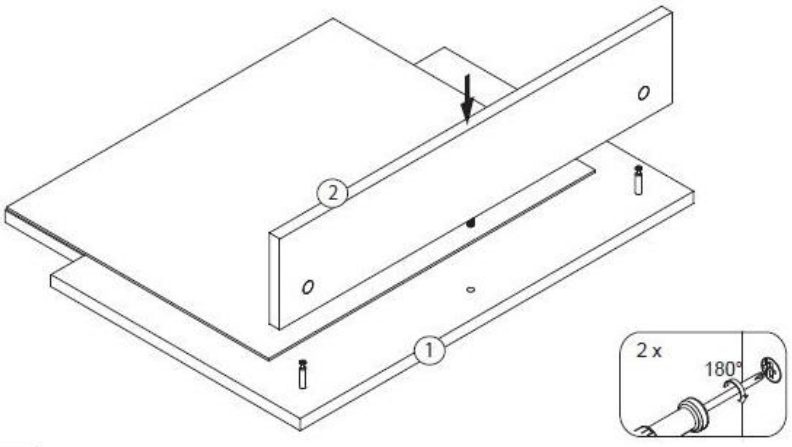

Passo 3: Fixar o espelho na parede

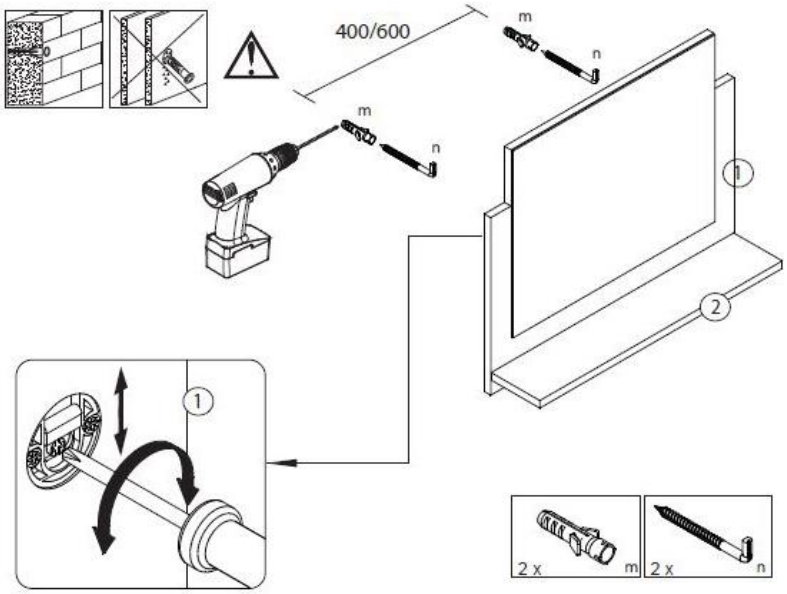

Montagem do armário suspenso (versão: L / XL / BIG L / BIG XL)

Passo 1: Aparafusar os conectores para móveis

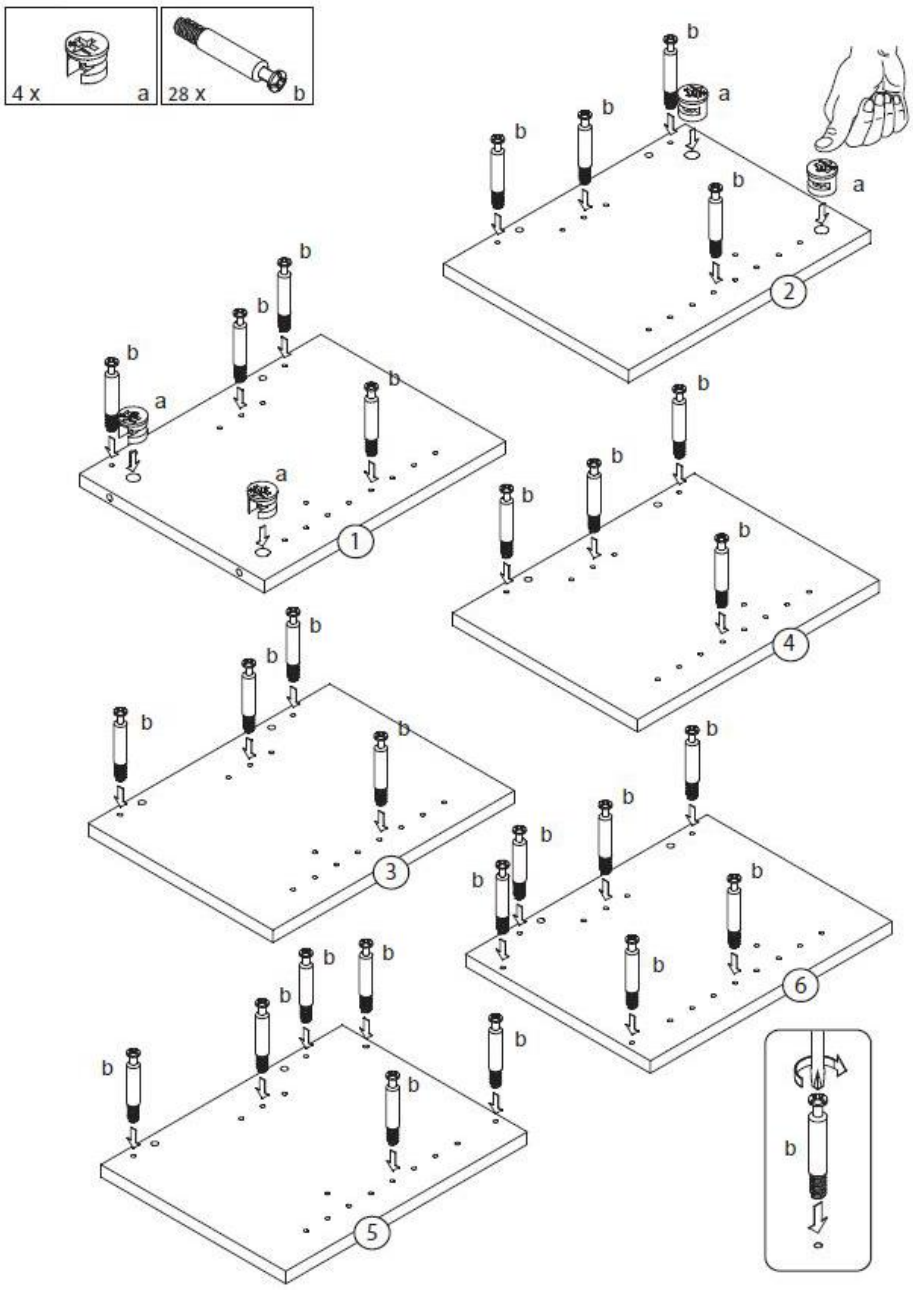

Passo 2: Inserir os conectores para móveis e os pinos de madeira

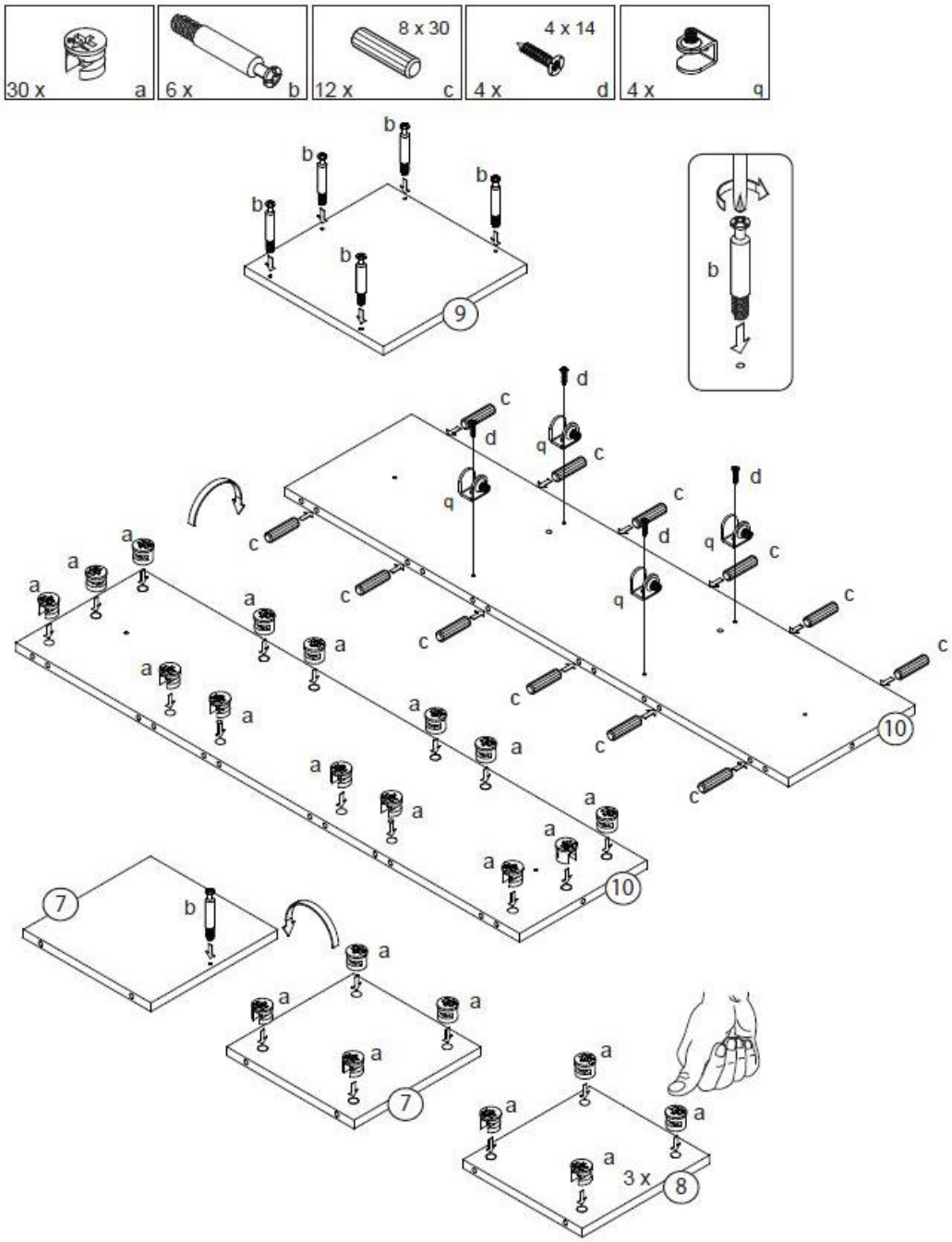

Passo 3: ajustar e montar os trilhos na porta (12)

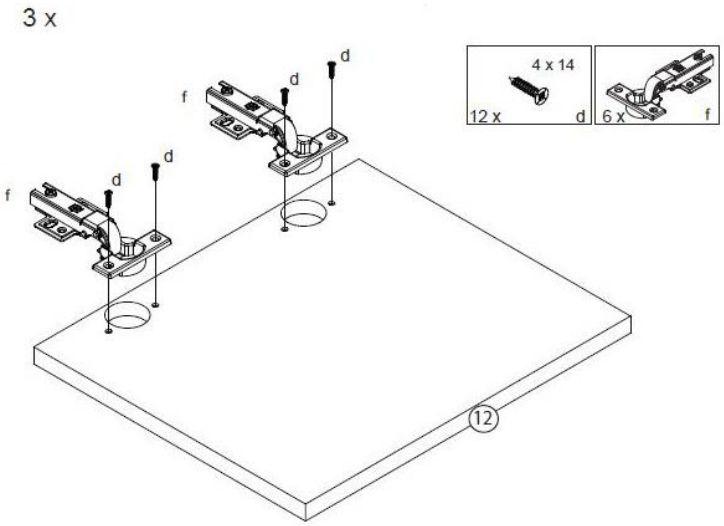

Passo 4: Fixar o fundo inferior (7) na parede traseira (10)

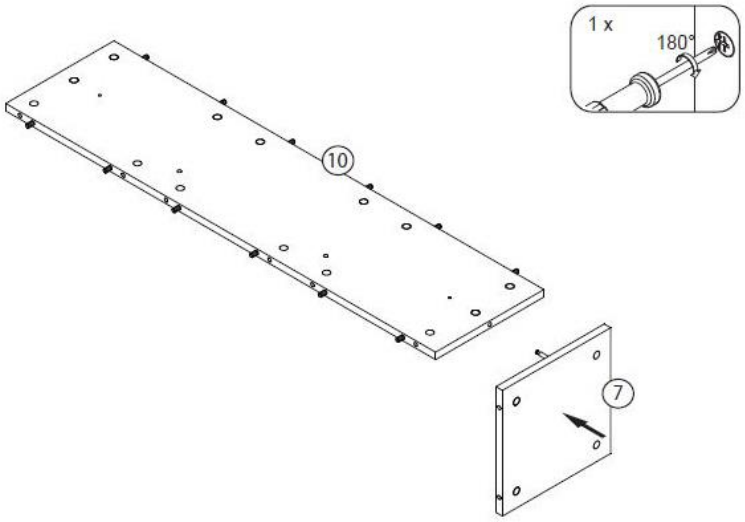

Passo 5: Fixar todos os componentes

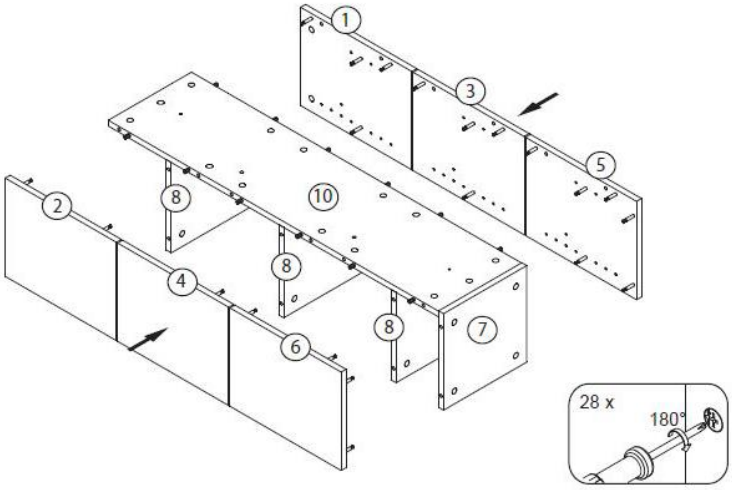

Passo 6: Coloque o fundo superior (9) e fixe-o

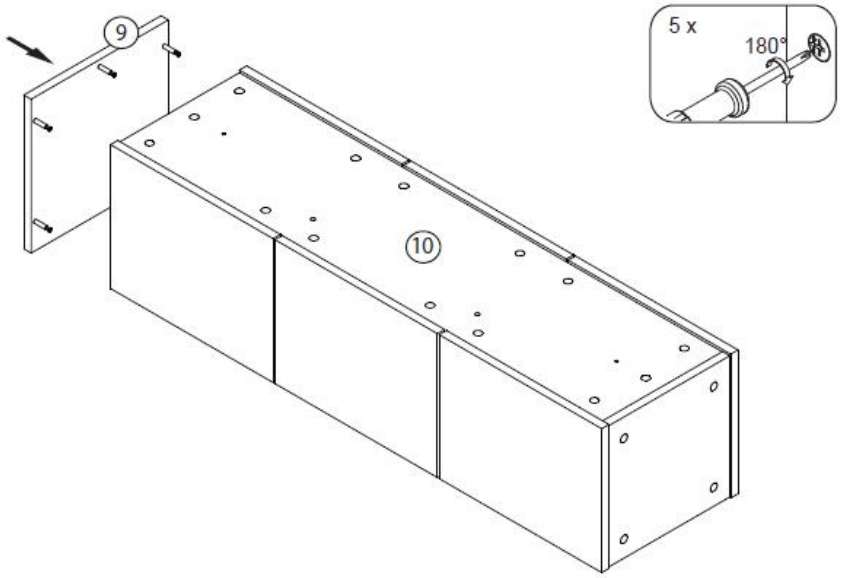

Passo 7: Coloque o fundo de vidro (11)

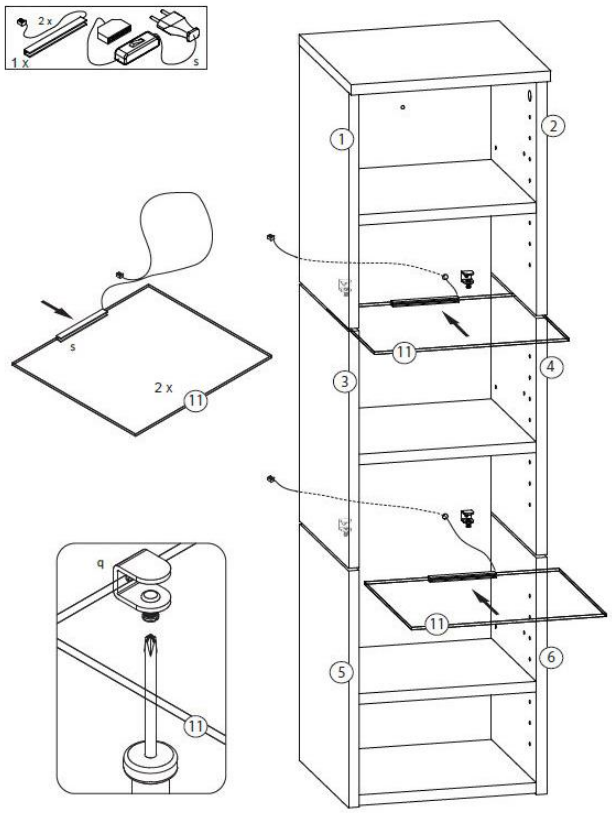

Passo 8: Fixar o armário suspenso na parede

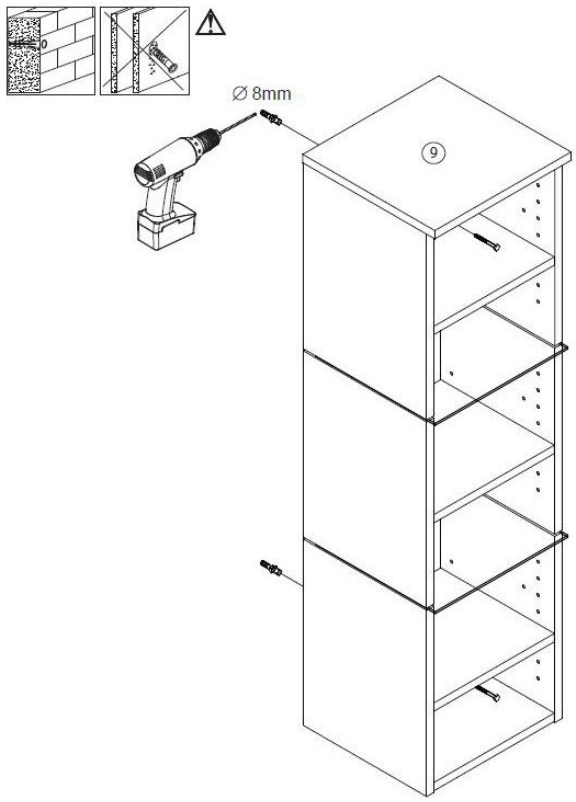

Certifique-se de que a parede do local suporta o peso do armário suspenso de forma permanente

Passo 9: Ajuste e monte os trilhos

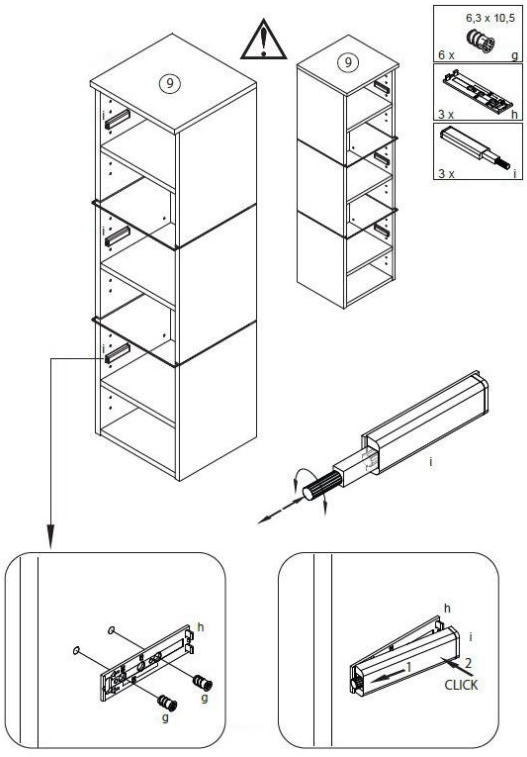

Passo 10: Ajuste e monte os trilhos do armário

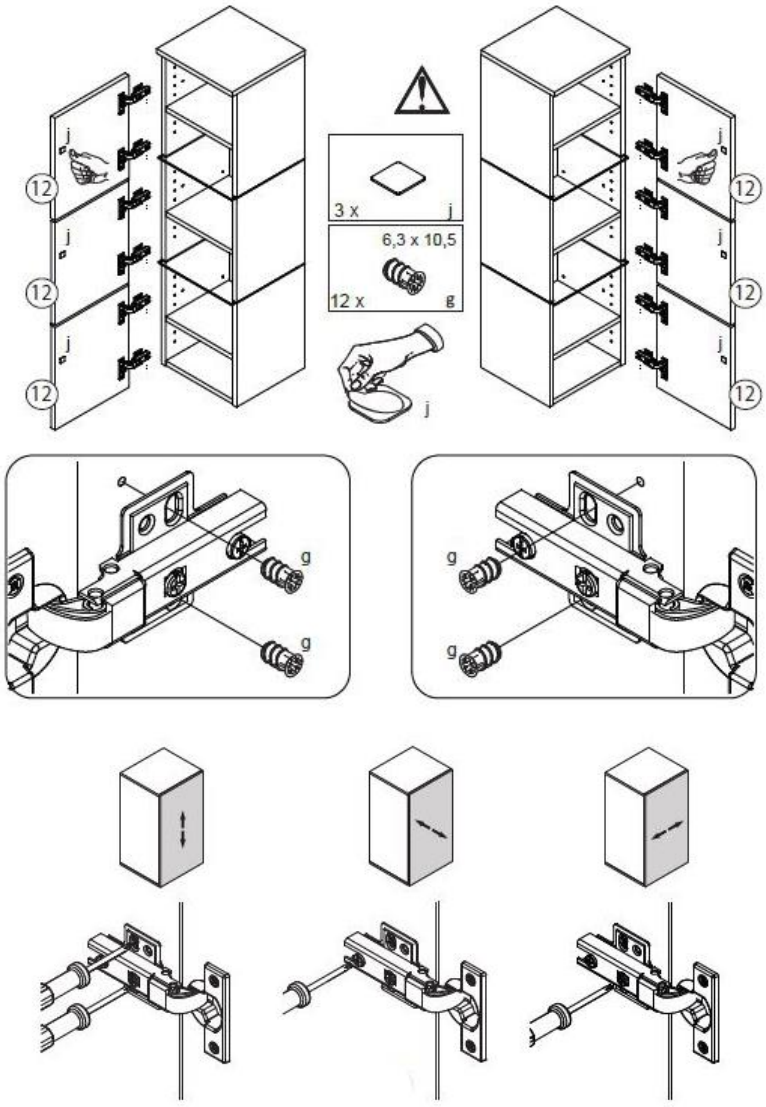

6. Aplicação

6.1. Instruções de segurança

As seguintes informações de segurança e saúde devem ser lidas com atenção.

Risco de ferimentos
O manuseamento incorreto durante o funcionamento pode causar ferimentos



- Não utilize um produto danificado.
- Não altere o produto.
- **Perigo de queda!** O produto não é um brinquedo para crianças, nem uma parede de escalada ou equipamento desportivo. Os elementos individuais do produto podem cair da parede se forem submetidos a uma carga unilateral, o que pode resultar em morte.
- Verifique regularmente a fixação.

6.2. Primeira utilização

Antes da primeira utilização, verifique se o produto está danificado e verifique a fixação à parede para garantir que o produto está bem fixo e não balança. O produto só pode ser utilizado se estiver em bom estado, bem fixo e não balançar.

6.3. Funcionamento

Verifique o produto antes de utilizar.

- o estado adequado.
- a ligação elétrica.
- o amortecedor do armário inferior.
- o funcionamento dos LEDs.

6.4. Elemento de comando

Para operar a barra de luz LED, o conector deve ser conectado à fonte de alimentação.
A luz é ligada através do interruptor On/Off no cabo de alimentação.

7. Resolução de problemas

Se ocorrerem as seguintes avarias durante o funcionamento, verifique as causas de avaria na tabela seguinte. Se a avaria não puder ser resolvida com as medidas indicadas, desligue o produto.

Falha	Possível causa	Solução
O produto balança ou vibra	- Os parafusos de fixação soltaram-se - O produto está a ser submetido a uma carga excessiva - A parede não é estável	- Apertar os parafusos de fixação - Respeitar os limites de carga - Não continuar a utilizar o produto
As portas ou a tampa frontal estão tortas e não fecham corretamente	- As dobradiças não estão ajustadas corretamente	- Ajuste corretamente as dobradiças
A luz LED não funciona	- Não há tensão na rede - A ficha não está ligada à tomada - A ligação da ficha do cabo de alimentação à barra LED está solta - Fonte de alimentação com defeito	- Verifique o fusível ou o disjuntor da fonte de alimentação - O interruptor principal da fonte de alimentação está desligado - Ligue a ficha à tomada - Ligue a conexão - Substitua a fonte de alimentação

Se ocorrer outro problema com o produto, entre em contacto connosco.

8. Manutenção e cuidados

8.1. Instruções de segurança

Risco de ferimentos
O manuseamento incorreto durante o funcionamento pode causar ferimentos



- Antes da limpeza/manutenção/cuidados, desligue a alimentação elétrica do produto.

Limpe as superfícies com um pano húmido e um detergente suave. Não utilize detergentes agressivos ou máquinas de limpeza de alta pressão para a limpeza. Observe também as instruções do fabricante do detergente.

9. Desmontagem

9.1. Instruções de segurança

Risco de ferimentos
O manuseamento incorreto durante a desmontagem pode causar ferimentos



- Antes da desmontagem, desligue o produto da fonte de alimentação. O contacto com componentes sob tensão pode causar um choque elétrico, que pode resultar em queimaduras ou morte.
- A desmontagem deve ser realizada por, no mínimo, duas pessoas.
- Proteja o produto contra quedas antes da desmontagem.

A desmontagem do produto deve ser realizada na ordem inversa da montagem. (**ver capítulo Montagem**)

10. Instruções de eliminação



- Elimine o produto e todos os componentes de acordo com as disposições locais e nacionais, evitando assim danos ao ambiente.
- As nossas embalagens são fabricadas com materiais ecológicos. Podem ser recicladas e, assim, servir como matérias-primas valiosas. Descarte o material de embalagem (caixas de cartão, embalagens sujas, etc.) separadamente e de forma adequada, de acordo com as normas nacionais em vigor.
- Em caso de dúvida sobre a eliminação, contacte o fabricante.
- Também pode obter informações sobre a eliminação adequada nos centros de eliminação locais.

11. Aparelhos elétricos e eletrónicos - Informações para particulares

A Lei de Equipamentos Elétricos e Eletrónicos (ElektroG) contém uma série de requisitos para o manuseamento de equipamentos elétricos e eletrónicos. Os mais importantes estão reunidos aqui.

1. Recolha seletiva de aparelhos usados

Os aparelhos elétricos e eletrónicos que se tornaram resíduos são designados por aparelhos usados. Os proprietários de aparelhos usados devem separá-los dos resíduos urbanos não triados. As pilhas e acumuladores usados que não estejam incorporados em aparelhos usados, bem como as lâmpadas que possam ser removidas dos aparelhos usados sem serem danificadas, devem ser separados dos aparelhos usados de forma a não serem danificados antes de serem entregues num ponto de recolha. Separar os aparelhos usados para os preparar para reutilização.

2. Possibilidades de devolução de aparelhos usados

Os proprietários de aparelhos usados provenientes de residências particulares podem entregá-los nos pontos de recolha dos organismos públicos responsáveis pela eliminação de resíduos ou nos pontos de recolha criados pelos fabricantes ou distribuidores, nos termos da lei alemã sobre equipamentos elétricos e eletrónicos (Elektro G). Pode encontrar uma lista online dos pontos de recolha e devolução no site: https://www.stiftung-ear.de ou https://www.take-e-back.de.

3. Aviso sobre proteção de dados

Os aparelhos usados contêm frequentemente dados pessoais sensíveis. Isto aplica-se em particular aos aparelhos de tecnologia da informação e telecomunicações, como computadores e smartphones. Por seu próprio interesse, tenha em atenção que cada utilizador final é responsável pela eliminação dos dados dos aparelhos usados a eliminar.

4. Obrigação de recolha dos distribuidores

Os distribuidores com uma área de venda de aparelhos elétricos e eletrónicos de pelo menos 400 m2, bem como os distribuidores de alimentos com uma área de venda total de pelo menos 800 m2, que oferecem e colocam no mercado aparelhos elétricos e eletrónicos várias vezes por ano ou de forma permanente, são obrigados a

- ao entregar um novo aparelho elétrico ou eletrónico a um utilizador final, recolher gratuitamente, no local da entrega ou nas imediações, um aparelho usado do utilizador final do mesmo tipo que tenha essencialmente as mesmas funções que o novo aparelho; e
- a pedido do utilizador final, recolher gratuitamente, na loja de retalho ou nas imediações desta, os aparelhos usados cujas dimensões externas não excedam 25 cm; a recolha não pode estar associada à compra de um aparelho elétrico ou eletrónico e está limitada a três aparelhos usados por tipo de aparelho.

5. Significado do símbolo «caixote do lixo barrado»



O símbolo de um contentor do lixo barrado, normalmente apresentado nos aparelhos elétricos e eletrónicos, indica que o aparelho em questão deve ser recolhido separadamente do lixo doméstico não triado no final da sua vida útil.

- Número de registo do fabricante
- Como fabricante na aceção da ElektroG, estamos registados na fundação competente Elektro-Altgeräte Register (Nordostpark 72, 90411 Nuremberga) com o seguinte número de registo: WEEE-Reg.-Nr. DE86467979

Home Deluxe GmbH
Schanzeweg 2
32312 Lübbecke
Alemanha
Tel.: +49 (0)5743 6181-0
www.home-deluxe-gmbh.de